ALLE TEMPERATURSENSORER KOPLES SAMMEN.
KORT LEDNING ER INNESENSOR SONE 1
LANG LEDNING ER UTESENSOR
EKSTRA SENSORER ER MERKET SPESIELT
-
-
-

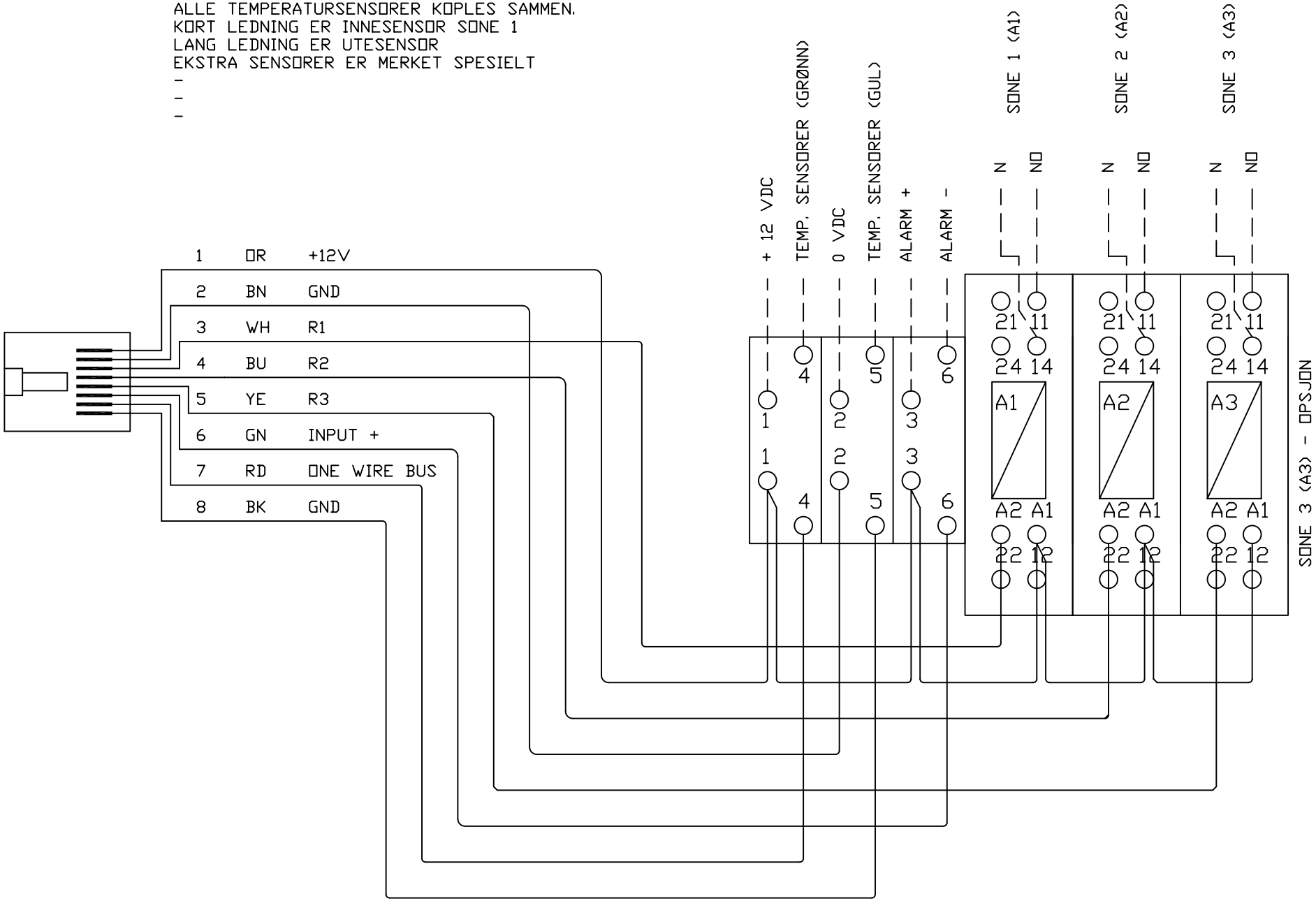

SendIT A/S
ANDØYVEIEN 23
4623 KRISTIANSAND
TLF: 45 42 99 90
FAX: 92 97 95 04

AUTOCAD FILNAVN	KONSTR. AV	KONSTR. DATO	BLAD NR.	TermoKey Mini Koplingskjema			
TermoKeyMini	ROF	30.08.04	1 av 1				
LAGRET	TEGNET AV	TEGNET DATO	NESTE BLAD	REV.	1 0.0.0		=
	ROF	30.08.04	–				+